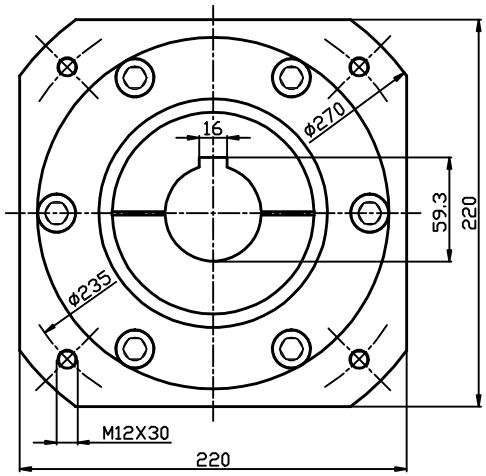

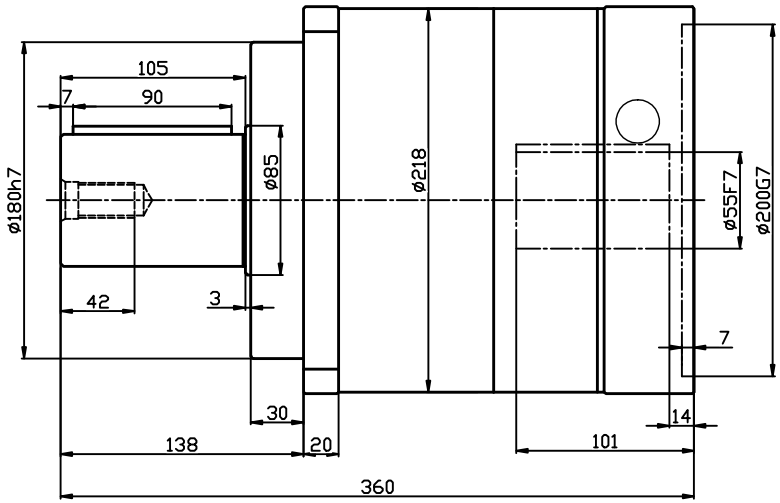

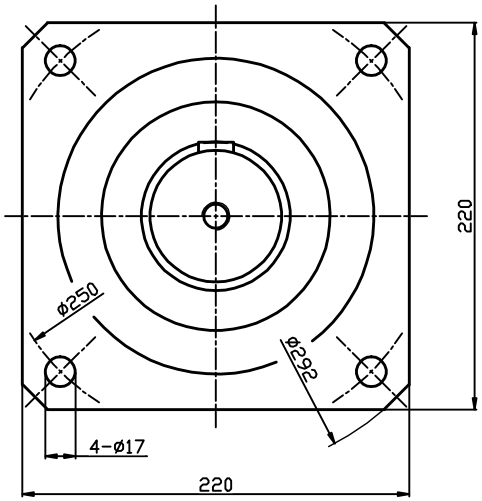

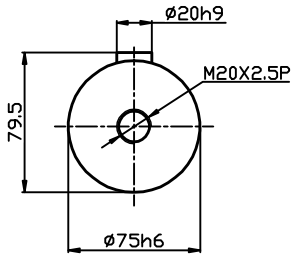

1. 减速比:
2. 额定输出扭矩: 2420Nm
3. 最大输出扭矩: 两倍与额定输出扭矩。
4. 额定输入转速: 2000rpm
5. 最大输入转速: 4000rpm
6. 回程间隙: ＜10arcmin
7. 噪音: ＜70dB

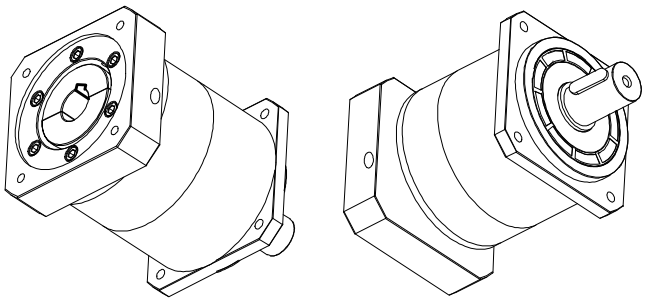

						PGL220/单级		艾特技
标记	处数	分区	更改文件号	签名	年月日			行星齿轮减速机
设计			标准化			阶段标记	重量	比例
制图								
审核								
工艺			批准			共 张 第 张		